WRP 16000

Die Waschwasserrecycling-Anlage WRP 16000 hat eine Durchflussleistung von bis zu 16000 l/h und reduziert den Frischwasserverbrauch effizient und kostengünstig um bis zu 85 %.

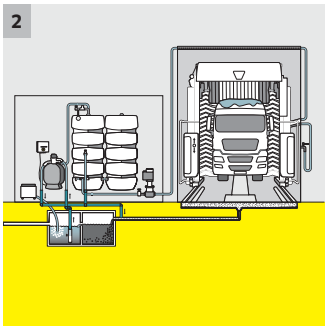

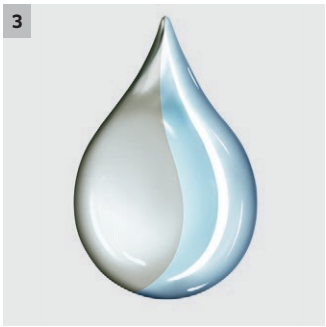

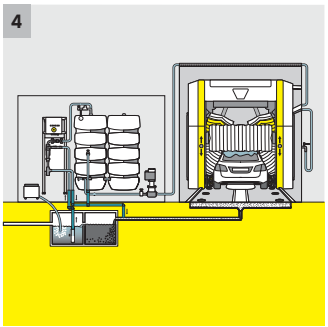

1 Chemiefreie Lösung

- Geringe Betriebskosten.
- Robustes Filtrationsverfahren.

2 Modulares Konzept

- Standort- und kundenspezifische Lösungen.

3 Bis zu 85 % Frischwasserersparnis

- Weniger Kosten für Frischwasser.
- Hohe Rentabilität.

4 Einfache Installation

- Geringe Montagekosten dank kurzer Installationszeit.

WRP 16000, 1.217-152.0, 2021-07-20

TECHNISCHE DATEN UND AUSSTATTUNG

WRP 16000

- Frischwasserersparnis bis 85 %
- Durchfluss bis 16000 l/h
- Einfache Installation

Technische Daten

Bestell-Nr.		1.217-152.0
EAN-Code		4039784597570
Stromart	**Ph / V / Hz**	1 / 230 / 50
Anschlussleistung	**kW**	1,7
Durchsatz	**l/h**	16000
Gewicht	**kg**	390
Abmessungen (L × B × H)	**mm**	900 × 780 × 1600

WRP 16000
1.217-152.0

		Bestell-Nr.					Preis	Beschreibung	
Wasser-Recycling									
ABS Belüftung	1	2.641-510.0						Belüftungspumpe mit Luftinjektor. Zur Belüftung des Pumpspeicherbeckens und Vermeidung von Geruchsproblemen.	☐
ABS Abwasserausspeisung	2	2.641-995.0						Zusätzlicher Schwimmerschalter samt Installationsmaterial zum Anschluss an die WRP-Steuerung.	☐
ABS Tauchpumpe WRP 16000	3	2.642-038.0						Tauchpumpe mit Schwimmerschalter für das Wasserrecyclingsystem WRP 16000. Inklusive Vorrichtung zur Befestigung an der Wand von Pumpspeicherbecken.	☐
ABS Frischwassernachspeisung WRP 16000	4	2.642-114.0						Anbausatz zum Befüllen des Recyclingwassertanks mit Frischwasser (bei Wassermangel).	☐
ABS Ständer Schaltschrank	5	2.642-116.0						Standfuß für Schaltschrank WRP 8000, WRP 16000 oder ABS Versorgungspumpe.	☐
ABS Recyclingwassertank 1000 l	6	2.642-720.0							☐
ABS Leitfähigkeitsmessung WRP 16000	7	2.642-765.0							☐
ABS Zusatzrecyclingwassertank	8	2.642-930.0							☐
Montagesatz WRP 16000	9	2.642-934.0							☐
Rohrleitungssatz 2000 l	10	4.640-401.0							☐
Rohrleitungssatz 3000 l	11	4.640-402.0							☐
Belüftungsschlauch	12	6.390-892.0						Hochwertiger PVC-Schlauch mit Gewebeeinlage und 25 mm Innendurchmesser – die perfekte Verbindung von Belüftungspumpe im Technikraum und Membranbelüfter im Pumpspeicherbecken. (Meterware)	☐
Steuerleitung Pumpspeicherbecken - WRP	13	6.647-276.0						Steuerleitung zur Verbindung des Pumpspeicherbeckens mit dem Schaltschrank des WRP-Systems. Als Meterware erhältlich.	☐
Tauchpumpenschlauch WRP 16000	14	6.394-487.0						Tauchpumpenschlauch mit 60 mm Innendurchmesser – die perfekte Verbindung zwischen Tauchpumpe und WRP-System bzw. zwischen WRP-System und ABS-Recyclingwassertank. Als Meterware erhältlich.	☐

☐ Mögliches Zubehör.

WRP 16000
1.217-152.0

1

		Bestell-Nr.					Preis	Beschreibung	
Steuerleitung									
Steuerleitung 3 x 1,5 mm²	1	6.641-059.0						Verbindungskabel 3 x 1,5 mm². Als Meterware erhältlich.	☐

☐ Mögliches Zubehör.